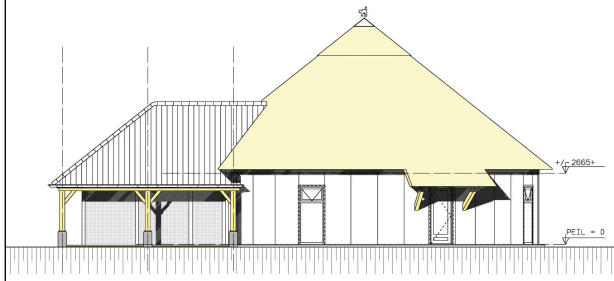

Voorgevel nieuw

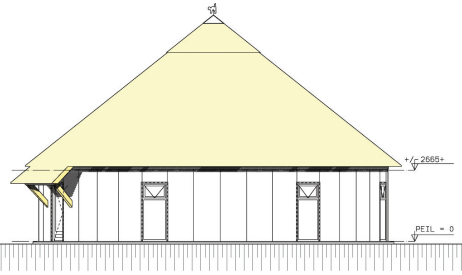

Rechter zijgevel nieuw

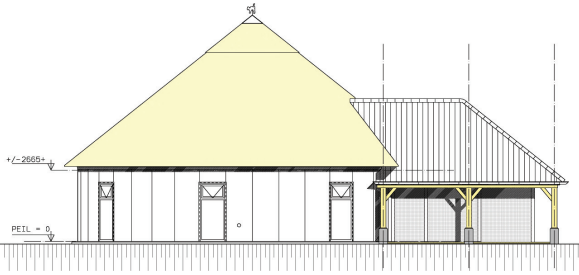

Achtergevel nieuw

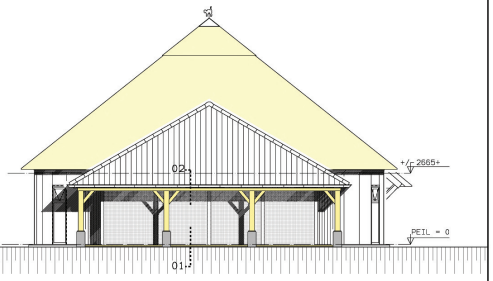

Linker zijgevel nieuw

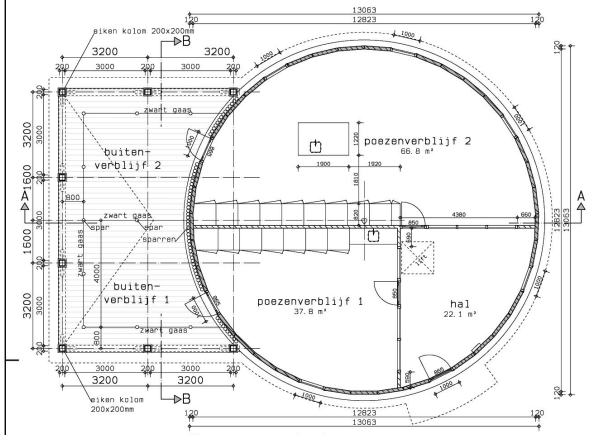

Begane grond nieuw

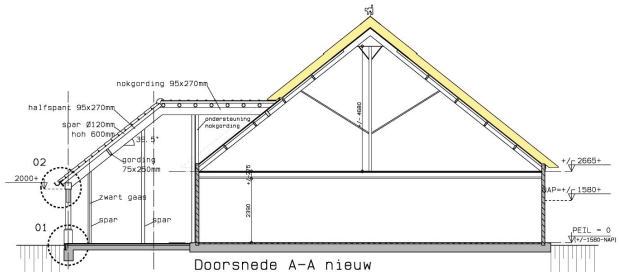

Doorsnede A-A nieuw

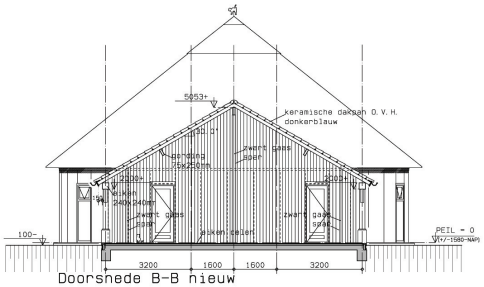

Doorsnede B-B nieuw

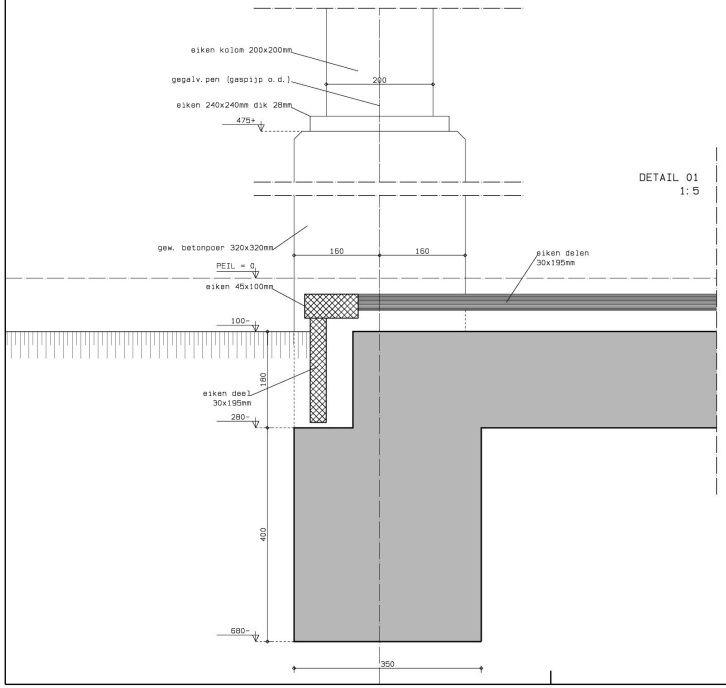

DETAIL 01
1:5

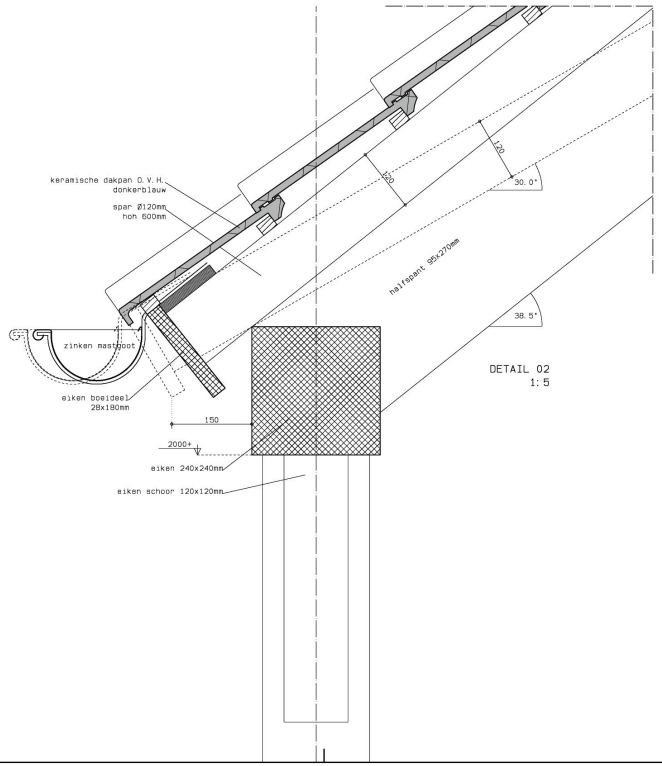

DETAIL 02
1:5

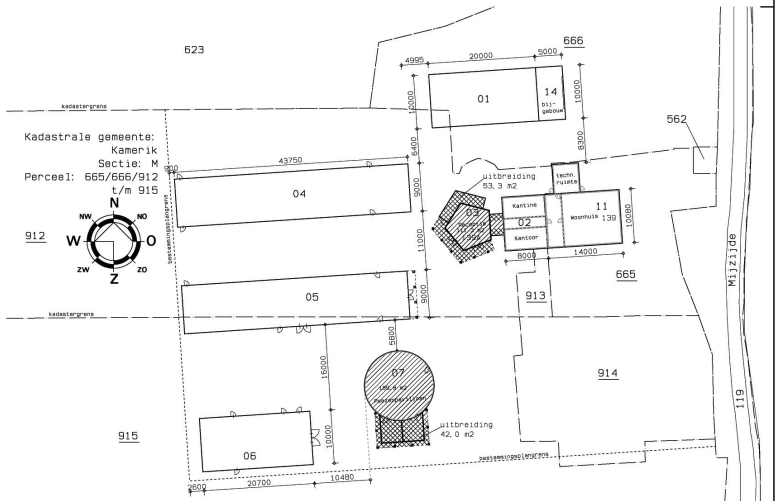

SITUATIE 1:500

		D. D.
UITBREIDING EN WIJZIGING POEZENPAVILJOEN & RECEPTIE DIERENHOTEL "MARIJKE" AAN DE MIJZIJDE 139 TE KAMERIK		WERKNR. 160401 / BLADNR. 61
OPDRACHTGEVER: [redacted]	MIJZIJDE 139, 3471 GT KAMERIK	
OMSCHRIJVING: NIEUWE TOESTAND POEZENPAVILJOEN	SCHAAL: 1:100	

	datum:	door:
get.	01-10-2019	S. Koppers
gew.	09-10-2019	S. Koppers
gew.		
gew.		
gew.		
gew.		
gew.		
gew.		
gew.		
gew.		
gew.		

formaat: A1

Advies- en Ontwerpburo voor Bouwkunst
NICO VAN DEN BERG
Rubensstraat 52c
3443 GG Woerden
Tel: (0348) 418108
Fax: (0348) 412479
Mail: info@nicovandenberg.nl

Deze tekening blijft ons eigendom en mag zonder onze schriftelijke toestemming niet worden gekopieerd of t.b.v. derden worden gebruikt.